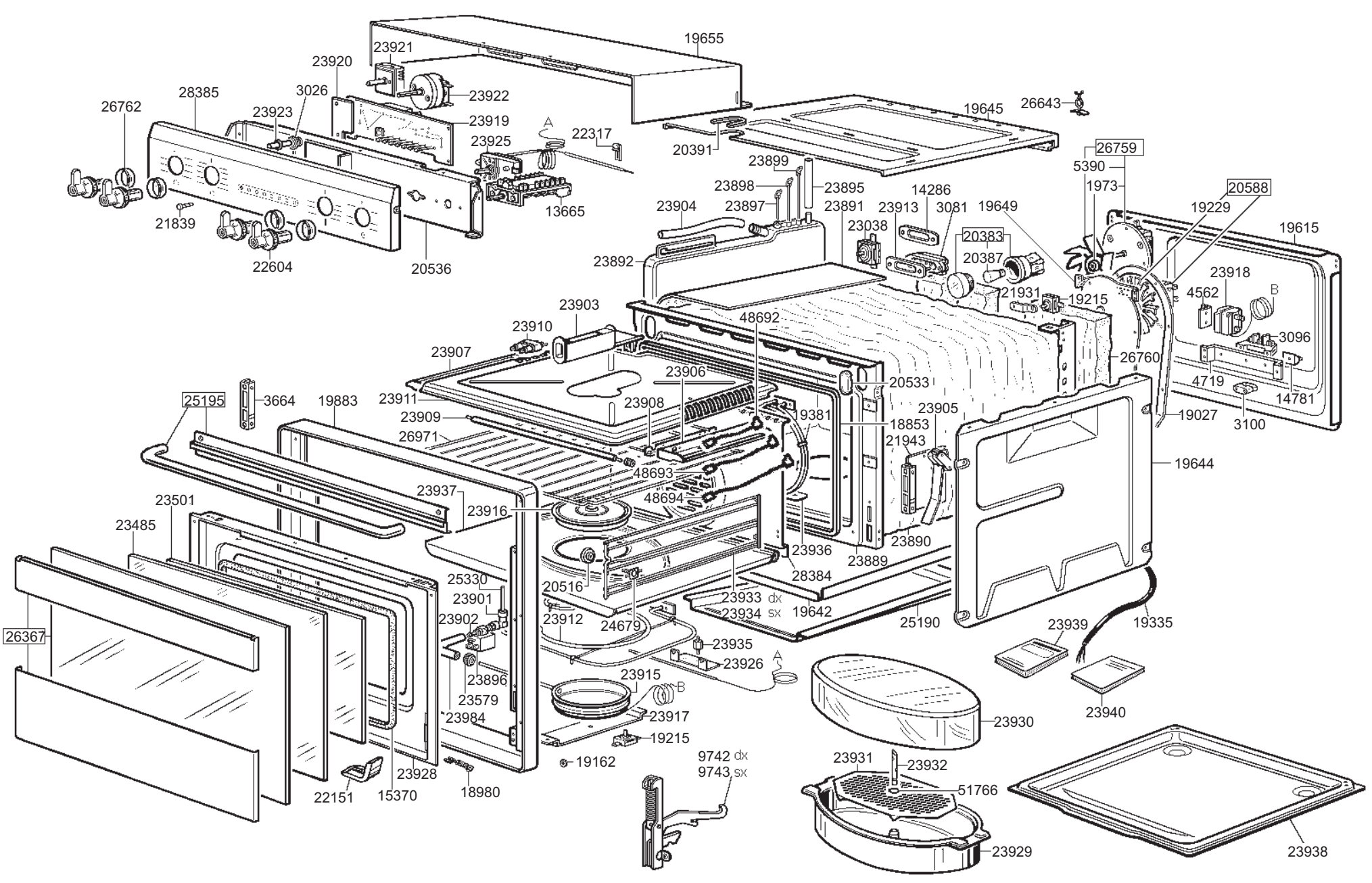
19655
23921
23920
23922
3026
23919
23923
23925
A
22317
26762
28385
21839
22604
20536
13665
19645
26643
20391
23899
23898
23895
23904
23897
23891
23913
14286
3081
19649
23038
20383
20387
26759
5390
1973
20588
19229
19615
23892
23918
4562
B
3096
21931
19215
23903
48692
23910
23907
23906
20533
26760
4719
14781
19027
3100
25195
3664
19883
23911
23908
19381
18853
23905
23909
26971
21943
19644
48693
48694
23937
23916
23501
23485
23936
23890
23889
28384
25330
23901
23902
20516
23912
24679
23933 dx
23934 sx
19642
25190
19335
23939
23940
26367
23935
23926
A
23915
B
23917
19215
23579
23984
23896
23930
19162
9742 dx
9743 sx
23931
23932
51766
23929
23938
22151
15370
23928
18980